1 Allée des Bouleaux -F-95110 SANNOIS
+33 (0)1 39 98 55 00
info@restagraf.com

RIVET ALU STANDARD Ø 4,8 X 12 mm

Code article	Nb de références	Nb de pièces	Conditionnement
4054	1	73	SACHET
4055	1	500	BOÎTE

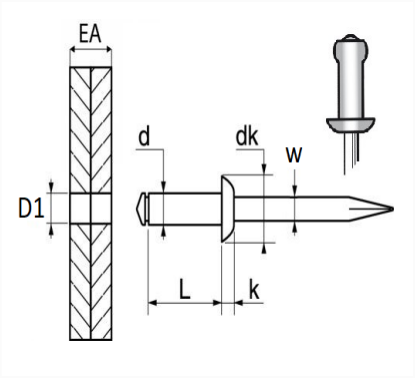

Informations techniques	
d	4.8 mm
L	12 mm
dk	9.5 mm
k	1.5 mm
w	2.7 mm
EA	6 → 8 mm
D1	5 mm

Matières
CORPS ALU / TIGE ACIER

Correspondances constructeurs*			
PEUGEOT / CITROËN	697328	PEUGEOT / CITROËN	6973C2

Correspondances constructeurs*	
RENAULT	7703072044

* Informations non contractuelles données à titre indicatif