1 Allée des Bouleaux -F-95110 SANNOIS
+33 (0)1 39 98 55 00
info@restagraf.com

RIVET ALU STANDARD Ø 4,8 X 10 mm

Code article	Nb de références	Nb de pièces	Conditionnement
4052	1	84	SACHET
4053	1	500	BOÎTE

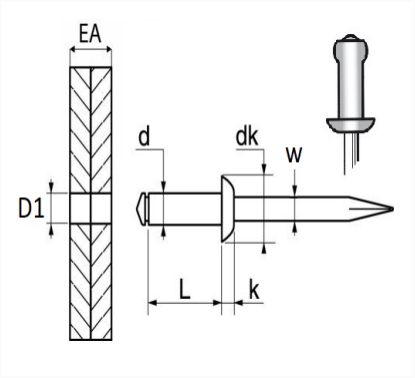

Informations techniques	
d	4.8 mm
L	10 mm
dk	9.5 mm
k	1.5 mm
w	2.7 mm
EA	4.5 → 6 mm
D1	5 mm

Matières
CORPS ALU / TIGE ACIER

Correspondances constructeurs*			
FORD Finis	1648628	FORD N° Technique	E647556S71

* Informations non contractuelles données à titre indicatif