1 Allée des Bouleaux -F-95110 SANNOIS
+33 (0)1 39 98 55 00
info@restagraf.com

RIVET EXPANSÉ ALU Ø 4,8 X 19,8 mm

Code article	Nb de références	Nb de pièces	Conditionnement
42654	1	100	BOÎTE
9973	1	30	SACHET

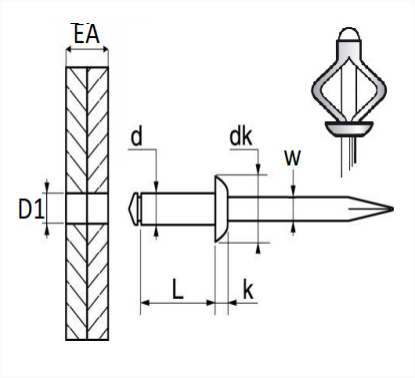

Informations techniques	
d	4.8 mm
L	19.8 mm
dk	9.5 mm
k	1.5 mm
w	2.64 → 2.78 mm
EA	3 → 9.5 mm
D1	4.9 → 5.2 mm

Matières
ALUMINIUM

Correspondances constructeurs*			
FIAT	14415890	FORD Finis	6979646

Correspondances constructeurs*			
FORD Finis	7000412	FORD N° Technique	W702105S300
FORD N° Technique	W702852S300	PEUGEOT / CITROËN	697356
PEUGEOT / CITROËN	6973E0	RENAULT	7701054302
RENAULT	7703072322		

* Informations non contractuelles données à titre indicatif