1 Allée des Bouleaux -F-95110 SANNOIS
+33 (0)1 39 98 55 00
info@restagraf.com

OBTURATEUR À VISSER Ø 5 → 10 mm

Code article	Nb de références	Nb de pièces	Conditionnement
228501	1	1	BLISTER
997	1	4	SACHET

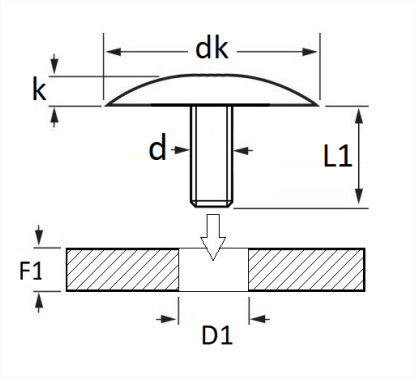

Informations techniques	
dk	16 mm
k	5.5 mm
L1	14 mm
d	M5 x 0.80
D1	5 → 10 mm
F1	0.7 → 8 mm

Matières
ACIER INOXYDABLE Z11CN18.8