1 Allée des Bouleaux -F-95110 SANNOIS
+33 (0)1 39 98 55 00
info@restagraf.com

ÉCROU HEXAGONAL À EMBASE CL8 M8-1.25

Code article	Nb de références	Nb de pièces	Conditionnement
228382	1	5	BLISTER
839	1	30	SACHET

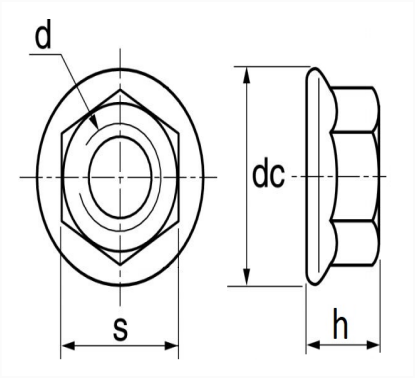

Informations techniques	
s	13 mm
h	8 mm
d	M8 x 1.25
dc	17.9 mm

Matières
ACIER CLASSE 8.8

Correspondances constructeurs*			
PEUGEOT / CITROËN	693654	RENAULT	7703033025

Correspondances constructeurs*			
RENAULT	7703033206	RENAULT	8200424524

* Informations non contractuelles données à titre indicatif