1 Allée des Bouleaux -F-95110 SANNOIS
+33 (0)1 39 98 55 00
info@restagraf.com

VIS CBLX TÊTE LARGE ZN NOIR M6-1.00 X 20 mm CARROSSERIE

Code article	Nb de références	Nb de pièces	Conditionnement
228315	1	4	BLISTER
1431	1	15	SACHET

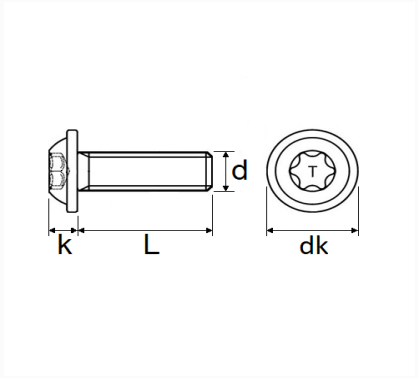

Informations techniques	
dk	19 mm
k	4 mm
L	20 mm
d	M6 x 1.00
T	X30

Matières
ACIER CLASSE 8.8

Correspondances constructeurs*			
DS Automobile	722149	OPEL (GM) N° de Pièce	3638999

Correspondances constructeurs*			
OPEL (Stellantis)	722149	PEUGEOT / CITROËN	722149
PEUGEOT / CITROËN	9620389680		

* Informations non contractuelles données à titre indicatif