1 Allée des Bouleaux -F-95110 SANNOIS
+33 (0)1 39 98 55 00
info@restagraf.com

JOINT DE BOUCHON DE VIDANGE Ø 14 X 25 X 2 mm CUIVRE PLAT

Code article	Nb de références	Nb de pièces	Conditionnement
227378	1	3	BLISTER
7378	1	10	SACHET

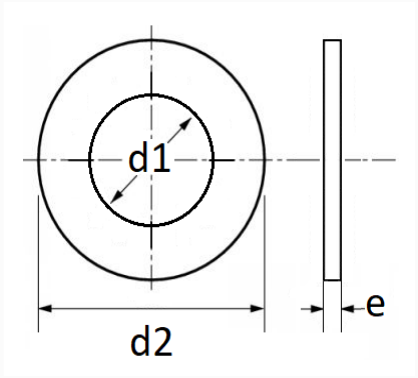

Informations techniques	
d1	14 mm
d2	25 mm
e	2 mm

Matières
CUIVRE

Correspondances constructeurs*			
ALTERNATIVE À ISUZU	8941583280	ALTERNATIVE À SAAB	8718439

Correspondances constructeurs*			
ALTERNATIVE À SAAB	8728057	ALTERNATIVE À SAAB	9132937
FIAT	46414590	FIAT	60812971
OPEL (GM) N° Catalogue	652493	OPEL (GM) N° de Pièce	94158328
RENAULT	7701052925	SAAB	5956230
SAAB	8717415		

* Informations non contractuelles données à titre indicatif