1 Allée des Bouleaux -F-95110 SANNOIS
+33 (0)1 39 98 55 00
info@restagraf.com

JOINT DE BOUCHON DE VIDANGE Ø 18 X 22 X 2 mm TORIQUE

Code article	Nb de références	Nb de pièces	Conditionnement
227377	1	3	BLISTER
7377	1	10	SACHET

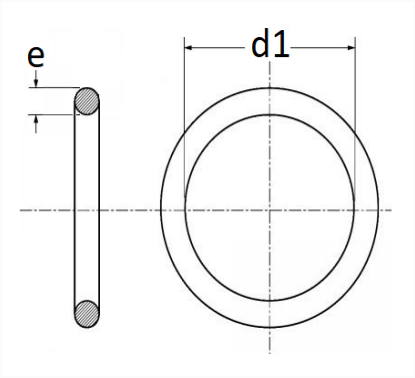

Informations techniques	
d1	18 mm
e	2 mm

Matières
CAOUTCHOUC

Correspondances constructeurs*			
CHEVROLET - DAEWOO	55567683	FIAT	46823518

Correspondances constructeurs*			
FIAT	71739848	OPEL (GM) N° Catalogue	4708547
OPEL (GM) N° Catalogue	652540	OPEL (GM) N° Catalogue	652690
OPEL (GM) N° de Pièce	90528145	OPEL (GM) N° de Pièce	93186311
OPEL (GM) N° de Pièce	93193376	OPEL (GM) N° de Pièce	98043219
RENAULT SAMSUNG MOTORS	0327810	SAAB	9543364
SUZUKI	1151984E00	SUZUKI	1659286J00
SUZUKI	16592N86J00		

* Informations non contractuelles données à titre indicatif