1 Allée des Bouleaux -F-95110 SANNOIS
+33 (0)1 39 98 55 00
info@restagraf.com

VIS À MÉTAUX TÊTE H CL8.8 ZN BLANC M10-1.50 X 60 mm DIN 933

Code article	Nb de références	Nb de pièces	Conditionnement
824	1	20	SACHET
7637	1	6	SACHET

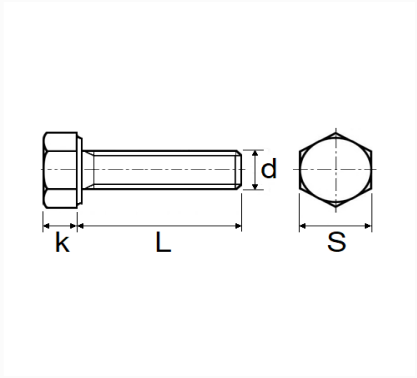

Informations techniques	
s	17 mm
k	7 mm
L	60 mm
d	M10 x 1.50

Matières
ACIER CLASSE 8.8

Correspondances constructeurs*	
RENAULT	7703101076

* Informations non contractuelles données à titre indicatif