1 Allée des Bouleaux -F-95110 SANNOIS
+33 (0)1 39 98 55 00
info@restagraf.com

AGRAFE DE MOULURE Ø 8,5 mm CEINTURE DE CAISSE

Code article	Nb de références	Nb de pièces	Conditionnement
42608	1	100	BOÎTE
10160	1	15	SACHET
225003	1	4	BLISTER

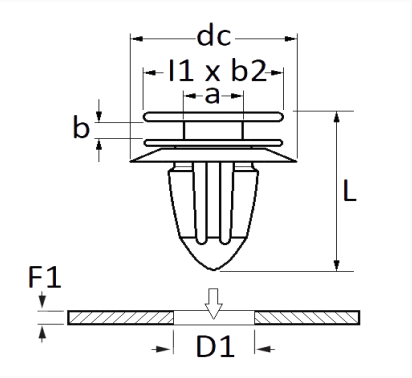

Informations techniques	
l1	10 mm
b2	8 mm
dc	20 mm
b	1.5 mm
a	2.95 mm
L	15.75 mm
D1	8.5 mm
F1	0.8 → 1 mm

Matières
POLYACETAL COPOLYMERE

Correspondances constructeurs*			
PEUGEOT / CITROËN	856540	PEUGEOT / CITROËN	856563

Correspondances constructeurs*			
RENAULT	7701049270	RENAULT SAMSUNG MOTORS	310425

* Informations non contractuelles données à titre indicatif