1 Allée des Bouleaux -F-95110 SANNOIS
+33 (0)1 39 98 55 00
info@restagraf.com

JOINT DE BOUCHON DE VIDANGE Ø 22,2 X 26,9 X 2 mm CUIVRE ROND

Code article	Nb de références	Nb de pièces	Conditionnement
40863	1	100	BOÎTE PL
7374	1	5	SACHET
227374	1	2	BLISTER

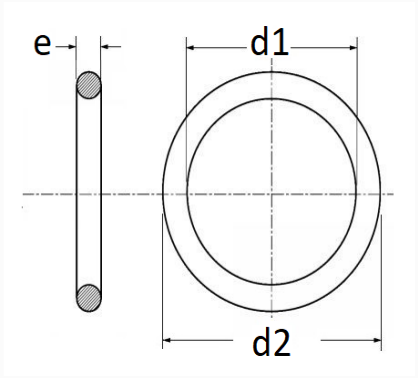

Informations techniques	
d1	22.2 mm
d2	26.9 mm
e	2 mm

Matières
CUIVRE

Correspondances constructeurs*	
ALTERNATIVE À VOLKSWAGEN	N0138293

* Informations non contractuelles données à titre indicatif