1 Allée des Bouleaux -F-95110 SANNOIS
+33 (0)1 39 98 55 00
info@restagraf.com

JOINT DE BOUCHON DE VIDANGE Ø 13 X 22 X 3 mm CAOUTCHOUC PLAT

Code article	Nb de références	Nb de pièces	Conditionnement
40861	1	100	BOÎTE PL
7379	1	10	SACHET
227379	1	3	BLISTER

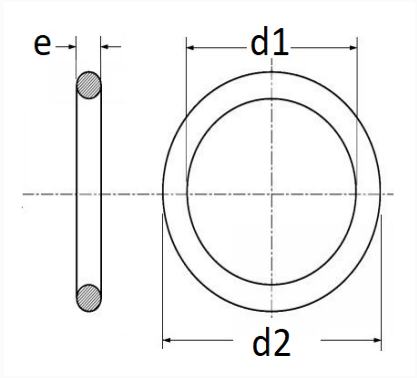

Informations techniques	
d1	13 mm
d2	22 mm
e	3 mm

Matières
CAOUTCHOUC

Correspondances constructeurs*			
FORD Finis	1005593	FORD N° Technique	97JM6734BA

Correspondances constructeurs*			
JAGUAR	JDE3091	MAZDA	YF09104J5
RENAULT SAMSUNG MOTORS	0327910	VOLKSWAGEN	0XW103677

* Informations non contractuelles données à titre indicatif