1 Allée des Bouleaux -F-95110 SANNOIS
+33 (0)1 39 98 55 00
info@restagraf.com

RONDELLE PLATE Ø 12 X 24 X 2,5 mm

Code article	Nb de références	Nb de pièces	Conditionnement
40321	1	100	BOÎTE PL
584	1	30	SACHET

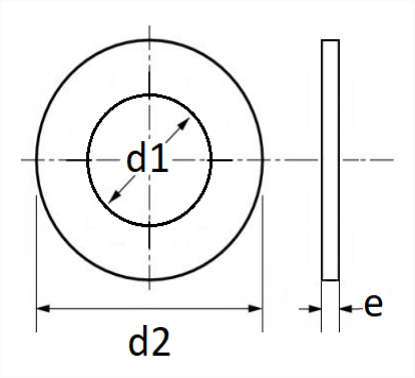

Informations techniques	
d1	12 mm
d2	24 mm
e	2.5 mm

Matières
ACIER

Correspondances constructeurs*			
RENAULT	7703053070	RENAULT	7703053662

* Informations non contractuelles données à titre indicatif