1 Allée des Bouleaux -F-95110 SANNOIS
+33 (0)1 39 98 55 00
info@restagraf.com

RONDELLE PLATE Ø 10 X 20 X 2 mm

Code article	Nb de références	Nb de pièces	Conditionnement
40320	1	100	BOÎTE PL
583	1	60	SACHET

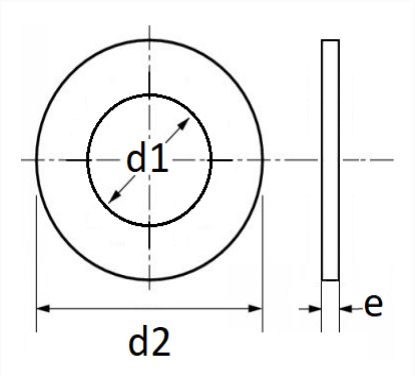

Informations techniques	
d1	10.5 mm
d2	20 mm
e	2 mm

Matières
ACIER

Correspondances constructeurs*			
RENAULT	7703053075	RENAULT	7703053929

* Informations non contractuelles données à titre indicatif