1 Allée des Bouleaux -F-95110 SANNOIS
+33 (0)1 39 98 55 00
info@restagraf.com

RONDELLE PLATE Ø 6 X 12 X 1,2 mm

Code article	Nb de références	Nb de pièces	Conditionnement
40317	1	200	BOÎTE PL
580	1	100	SACHET

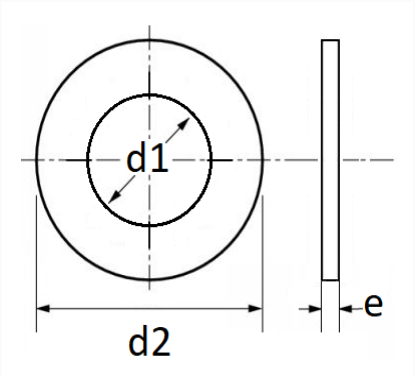

Informations techniques	
d1	6 mm
d2	12 mm
e	1.2 mm

Matières
ACIER

Correspondances constructeurs*			
PEUGEOT	699357	PEUGEOT / CITROËN	694819

Correspondances constructeurs*	
RENAULT	7703053951

* Informations non contractuelles données à titre indicatif