1 Allée des Bouleaux -F-95110 SANNOIS
+33 (0)1 39 98 55 00
info@restagraf.com

RONDELLE PLATE Ø 8 X 24 X 1,5 mm

Code article	Nb de références	Nb de pièces	Conditionnement
40305	1	200	BOÎTE PL
788	1	35	SACHET

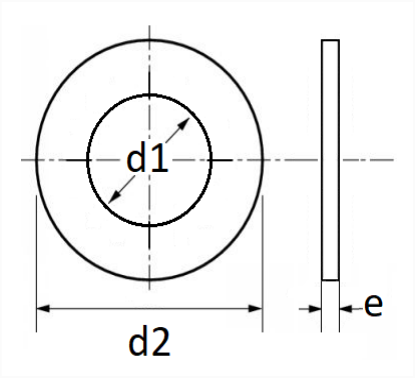

Informations techniques	
d1	8.4 mm
d2	24 mm
e	1.5 mm

Matières
ACIER

Correspondances constructeurs*			
CITROËN	22965039	OPEL (GM) N° Catalogue	2080249

Correspondances constructeurs*	
OPEL (GM) N° de Pièce	11046153

* Informations non contractuelles données à titre indicatif