1 Allée des Bouleaux -F-95110 SANNOIS
+33 (0)1 39 98 55 00
info@restagraf.com

LANIÈRE 230 X 4 mm

Code article	Nb de références	Nb de pièces	Conditionnement
596	1	40	SACHET
2026	1	500	SACHET

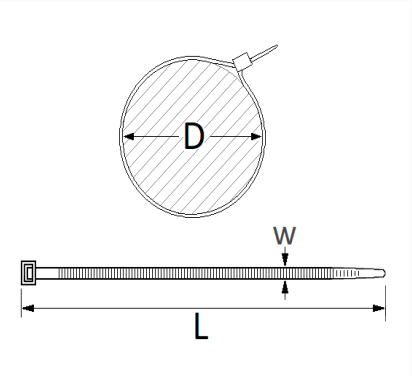

Informations techniques	
L	230 mm
W	4 mm
D	20 → 60 mm

Correspondances constructeurs*	
RENAULT	7703085011

* Informations non contractuelles données à titre indicatif