1 Allée des Bouleaux -F-95110 SANNOIS
+33 (0)1 39 98 55 00
info@restagraf.com

RIVET ÉPANOUI NOIR Ø 4 X 20 mm

Code article	Nb de références	Nb de pièces	Conditionnement
4915	1	250	BOÎTE
4716	1	34	SACHET
224866	1	20	BLISTER

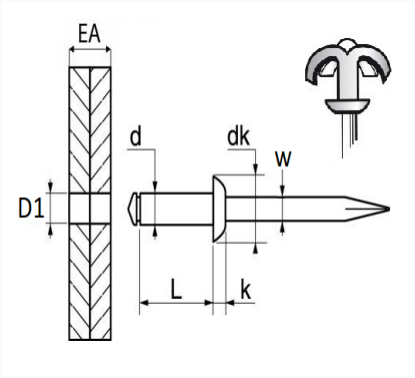

Informations techniques	
d	4 mm
L	20 mm
dk	10 mm
k	1.7 mm
w	2.25 mm
EA	12 → 15 mm
D1	4.2 mm

Matières
CORPS ALU / TIGE ACIER

Correspondances constructeurs*	
PEUGEOT / CITROËN	696662

* Informations non contractuelles données à titre indicatif