1 Allée des Bouleaux -F-95110 SANNOIS
+33 (0)1 39 98 55 00
info@restagraf.com

RIVET ALU TÊTE LARGE Ø 4 X 14 mm

Code article	Nb de références	Nb de pièces	Conditionnement
4317	1	500	BOÎTE
4316	1	56	SACHET

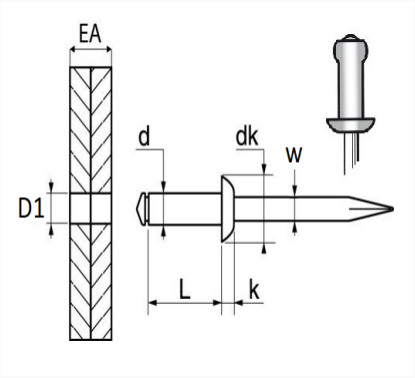

Informations techniques	
d	4 mm
L	14 mm
dk	12 mm
k	2 mm
w	2.25 mm
EA	8 → 10 mm
D1	4.1 mm

Matières
CORPS ALU / TIGE ACIER

Correspondances constructeurs*	
VOLKSWAGEN	N90634901

* Informations non contractuelles données à titre indicatif