1 Allée des Bouleaux -F-95110 SANNOIS
+33 (0)1 39 98 55 00
info@restagraf.com

RIVET ÉTANCHE Ø 4,8 X 9,5 mm

Code article	Nb de références	Nb de pièces	Conditionnement
4153	1	85	SACHET

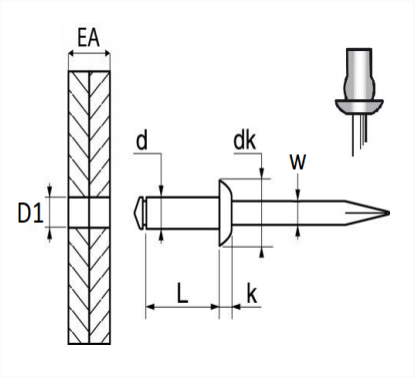

Informations techniques	
d	4.8 mm
L	9.5 mm
dk	9.5 mm
k	1.5 mm
w	2.7 mm
EA	3 → 4.5 mm
D1	5 mm

Matières
CORPS ALU / TIGE ACIER

Correspondances constructeurs*			
OPEL (GM) N° Catalogue	4400919	OPEL (GM) N° de Pièce	9108919

Correspondances constructeurs*			
PEUGEOT / CITROËN	6554NG	RENAULT	7703072050

* Informations non contractuelles données à titre indicatif