1 Allée des Bouleaux -F-95110 SANNOIS
+33 (0)1 39 98 55 00
info@restagraf.com

JOINT TORIQUE MARRON Ø 10,82 X 14,38 X 1,78 mm POUR CLIMATISATION

Code article	Nb de références	Nb de pièces	Conditionnement
2203	1	8	SACHET

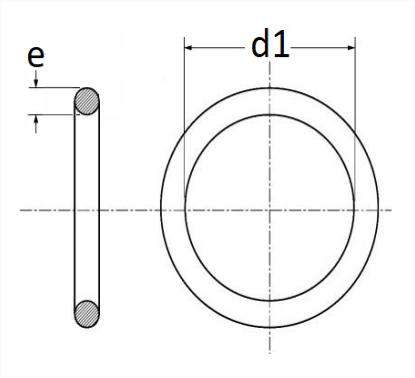

Informations techniques	
d1	10.82 mm
e	1.78 mm

Matières
NITRILE HDROGENE AUTO-LUB

Correspondances constructeurs*			
FIAT	14453083	OPEL (GM) N° Catalogue	1850706

Correspondances constructeurs*			
OPEL (GM) N° de Pièce	90381763	PEUGEOT / CITROËN	6460V0
VOLKSWAGEN	8E0260749		

* Informations non contractuelles données à titre indicatif