1 Allée des Bouleaux -F-95110 SANNOIS
+33 (0)1 39 98 55 00
info@restagraf.com

GOUPILLE ÉLASTIQUE Ø 4 X 35 mm ISO 8752

Code article	Nb de références	Nb de pièces	Conditionnement
915	1	34	SACHET

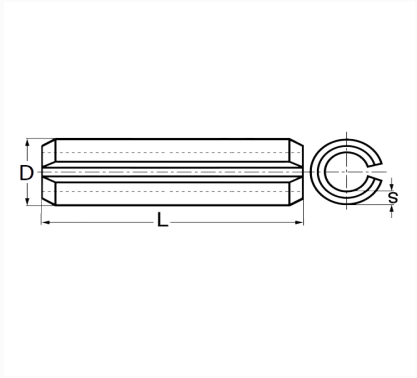

Informations techniques	
L	35 mm
D	4.5 mm
s	0.8 mm

Matières
ACIER XC75

Correspondances constructeurs*	
RENAULT	7703067072

* Informations non contractuelles données à titre indicatif