1 Allée des Bouleaux -F-95110 SANNOIS
+33 (0)1 39 98 55 00
info@restagraf.com

# VIS À MÉTAUX TÊTE H CL8.8 ZN BLANC M6-1.00 X 40 mm DIN 933

| Code article | Nb de références | Nb de pièces | Conditionnement |
|---|---|---|---|
| 818 | 1 | 30 | SACHET |
| 7619 | 1 | 10 | SACHET |
| 40112 | 1 | 100 | BOÎTE PL |

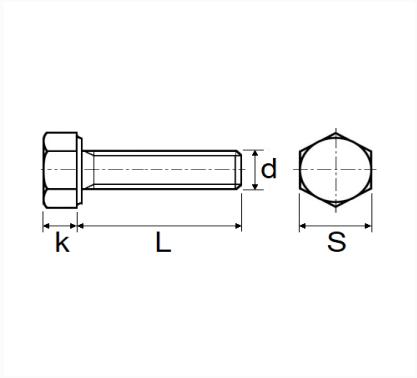


| Informations techniques | |
|---|---|
| s | 10 mm |
| k | 4 mm |
| L | 40 mm |
| d | M6 x 1.00 |
| | |
| | |
| | |
| | |
| | |
| | |

| Matières |
|---|
| ACIER CLASSE 8.8 |

| Correspondances constructeurs* | |
|---|---|
| RENAULT | 7703001129 |

* Informations non contractuelles données à titre indicatif