1 Allée des Bouleaux -F-95110 SANNOIS
+33 (0)1 39 98 55 00
info@restagraf.com

JOINT DE BOUCHON DE VIDANGE Ø 14,7 X 22 X 1,5 mm BAGUE BS

Code article	Nb de références	Nb de pièces	Conditionnement
7393	1	10	SACHET
40859	1	100	BOÎTE PL
227393	1	4	BLISTER

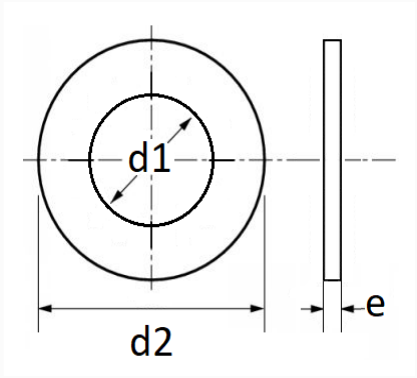

Informations techniques	
d1	14.7 mm
d2	22 mm
e	1.5 mm

Matières
ACIER+EPDM